2026年度　第9回　広島県社会人バスケットボール総合選手権大会　兼
第102回天皇杯・第93回皇后杯全日本選手権大会広島県代表決定戦　社会人連盟予選会

期日/2026年 4月12日（日）：TTCアリーナ
5月 5日（火祝）：TTCアリーナ

【 男 子 】

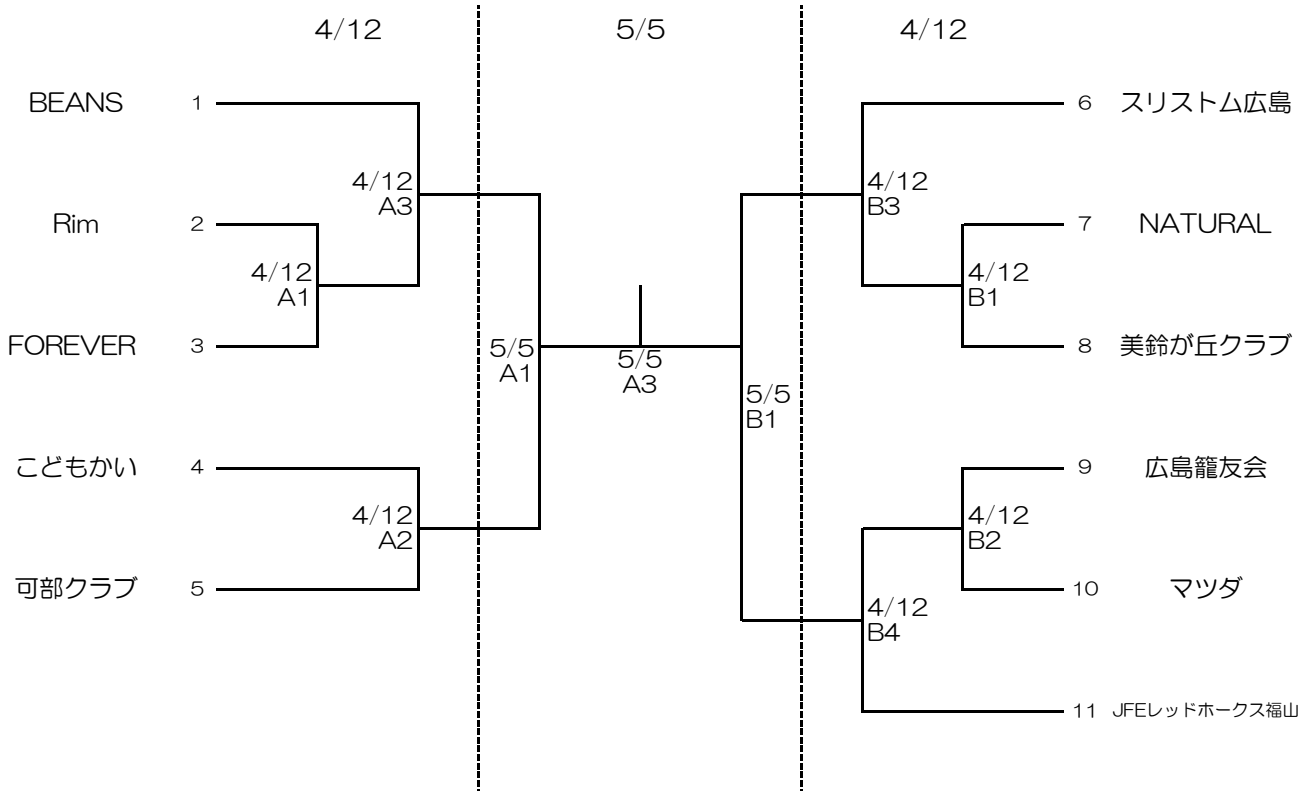

【 女 子 】エントリーが１チームだったため、試合は行いません。

試合時間

【4/12(日)】

	A・B
会場準備	9：00～
第1試合	10：00～
第2試合	11：30～
第3試合	13：00～
第4試合	14：30～

【5/5(火祝)】

	A・B
会場準備	9：00～
第1試合	10：00～
第2試合	-
第3試合	13：00～

※前の試合が遅れた場合は試合間を15分とする。

※ 男子上位2チームは2026年7月18日（土）・19日（日）佐伯区スポーツセンターで開催される
第102回天皇杯・第93回皇后杯全日本選手権大会広島県代表決定戦（ファーストラウンド）に出場できます。
（女子はエントリーした1チーム）